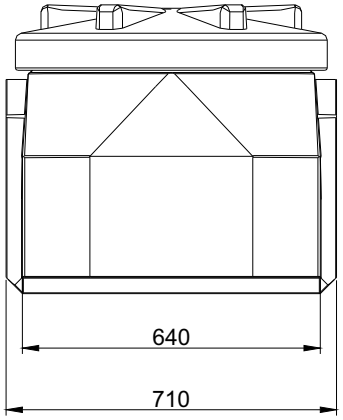

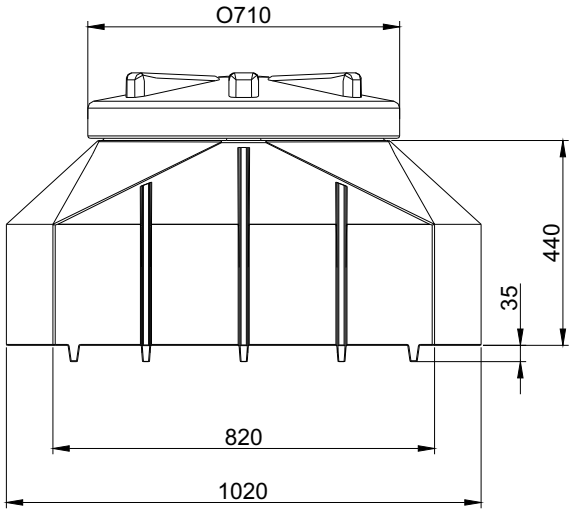

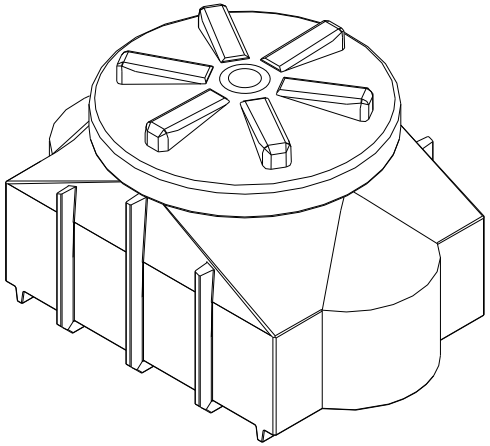

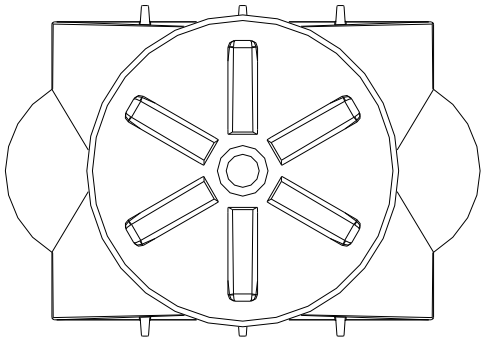

						Merilo: 1:10	kg/kos
						Material: PE	
				Dne	Ime	Naziv: MPKJ	
				Izdel.	06.02.08 ALEŠ Ž.		
				Kontr.	MATJAŽ P.		
				K.std.			
						ŠIFRA_7433	FILE 1.
Ozn	Sprememba	Dne	Ime	PODJETJE ZA PREDELAVO IN TRŽENJE d.o.o. ČERNELAVCI GORIČKA 150,9000 MURSKA SOBOTA			