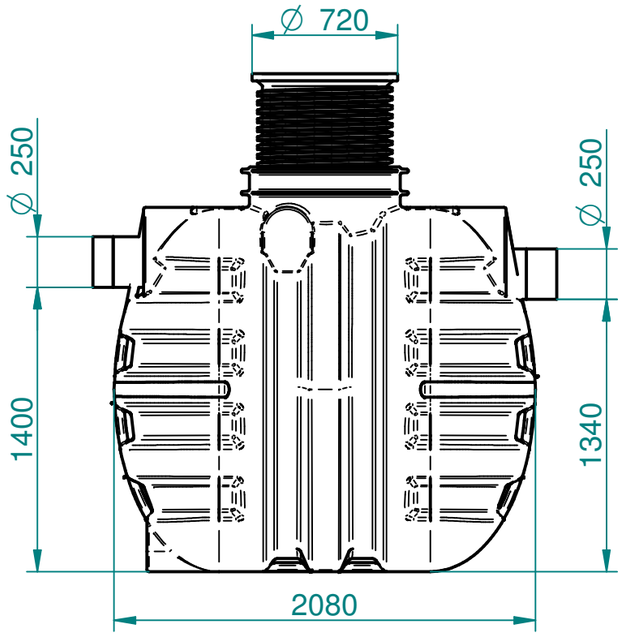


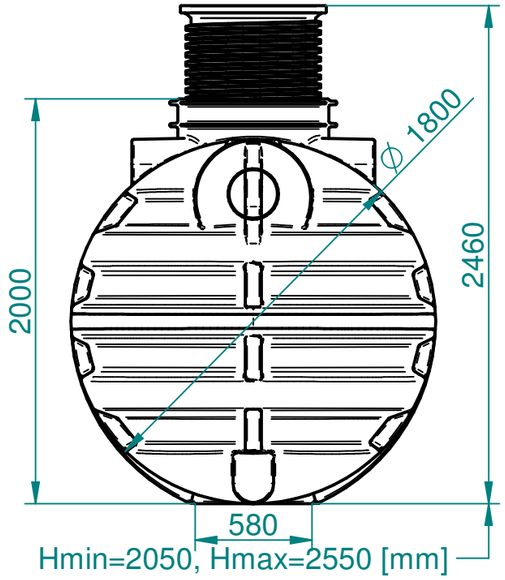


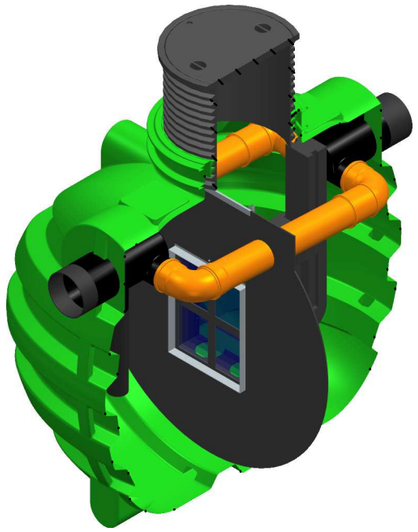

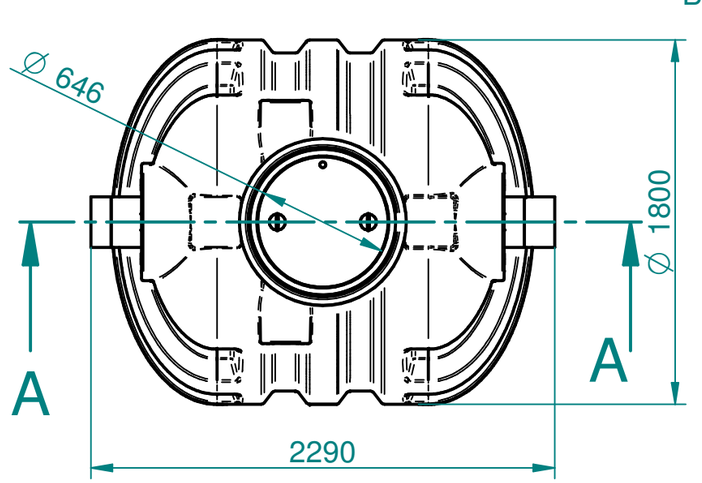


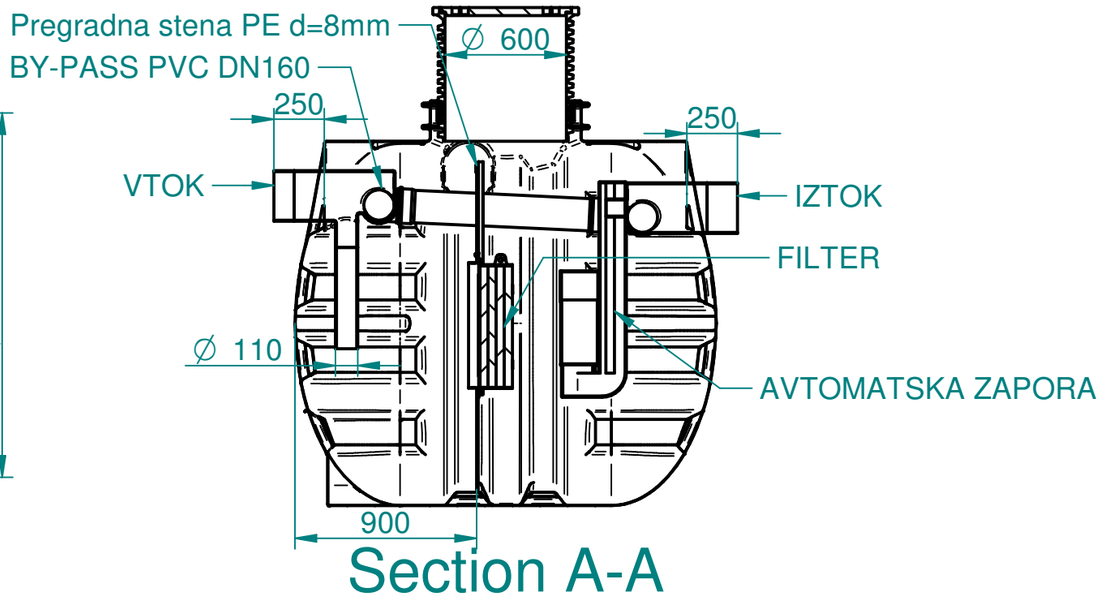


Section A-A

| | | | | | | |
|---|---|---|---|---|---|---|
| | | | | Toleranca<br>Po standardu ISO 8015 | Merilo: 1:30<br>Teža: | Standard: EN 858 |
| | | | | | Material: PE, PVC, PP | Dim.<br>Sur. |
| | | | | Datum: / Uporabnik: | Ime: Lovilec olj RoSEP NS 50/10[L/s]_BY-PASS | |
| | | | | Konst.: 02.06.2017 JakaG | Volume : 3.500 L | |
| | | | | Risal: 02.06.2017 JakaG | Code : 6850 | |
| | | | | Kontr.: | | |
| | | | | Kategorija | Št. risbe: 1-5010350017 | Index |
| | | | | | Projekt | |
| Ozn. | Opomba | Datum | Ime | Status | Zamenjava za: | Zamenjal: |

A3

Standard

Za tehnične risbe si pridržujemo pravico do spremembe

CAD Origina SOLID EDGE
VSE spremembe samo v CAD.

Nazadnje spremenil jakag dne 2018-06-14 15:24:43
ImeModela: RoSep NS 50_10 BY-PASS.asm
ImeDokumenta: RoSep NS 50_10 BY-PASS.dft