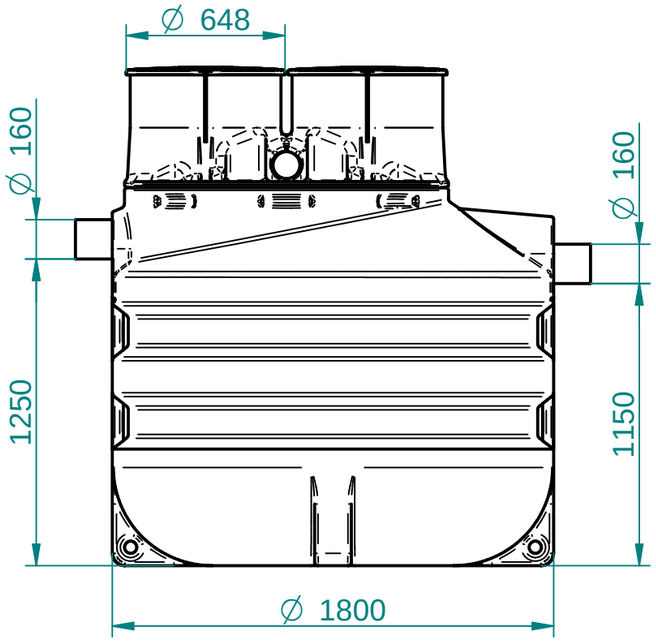

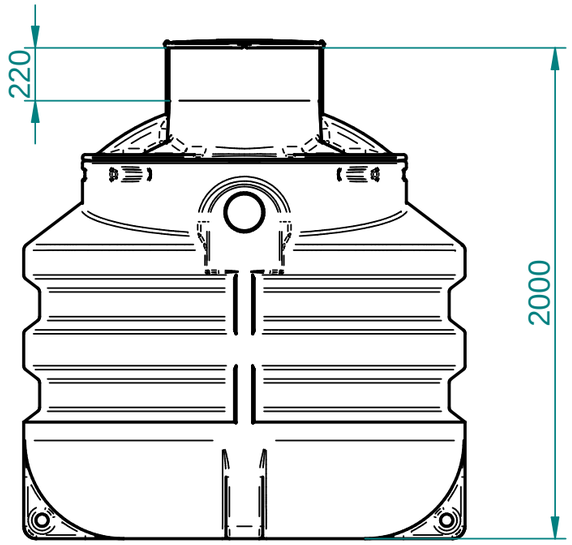

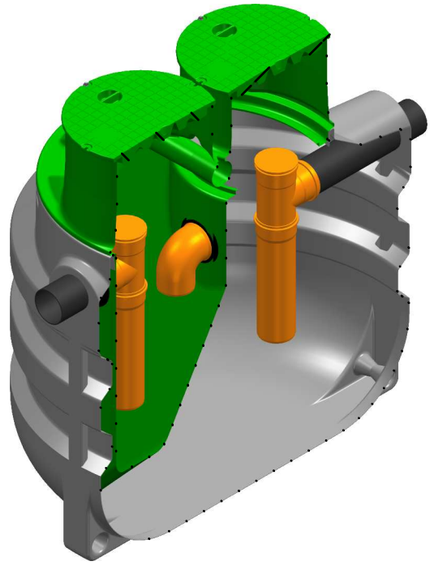

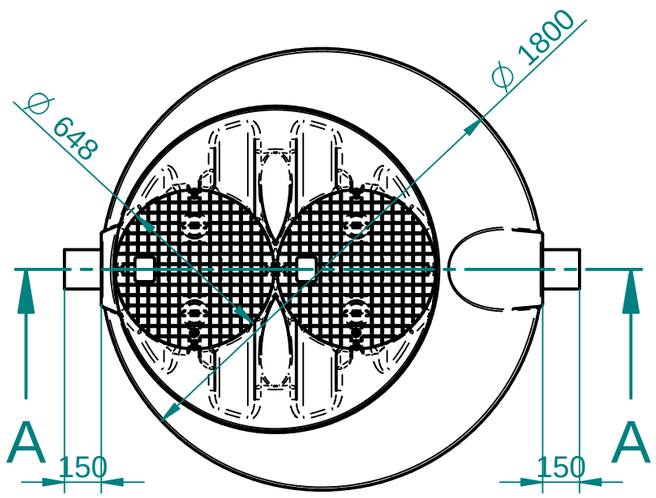

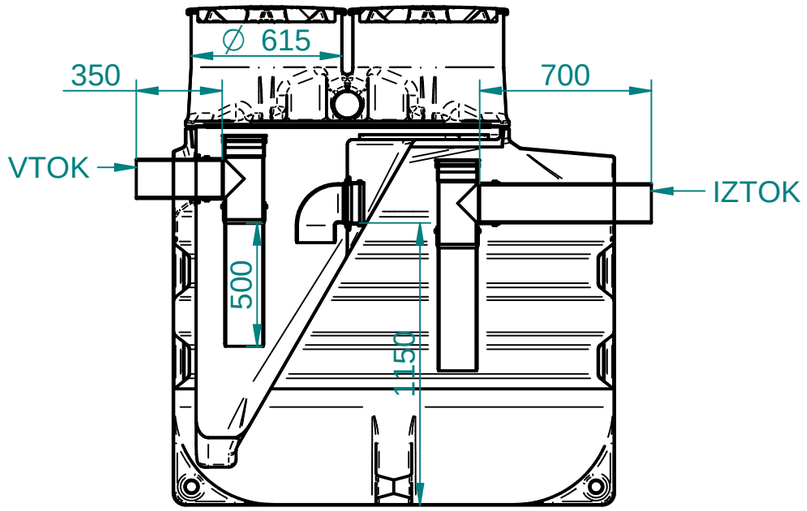

Section A-A

Za tehnične risbe si pridržujemo pravico do spremembe

				Splošne tolerance SIST ISO 8015		Površinska hrapavost	Merilo 1:25	Masa	Standard EN 1825
							Material, dimenzije, surovec PE, PVC, PP		
					Datum	Ime	Naziv Lovilec maščob RoGRE NG 7		
				Izdel.	08.01.2018	JakaG			
				Kontr.	08.01.2018	JakaG			
				K. std.			Opombe Volumen : 3.200 L Šifra : 7400775330		
				roto			Številka risbe DEL-011800200002		List L.
Ozn.	Sprememba	Datum	Ime	Osnovna risba			Nadom.	Nadome. z.	

A3