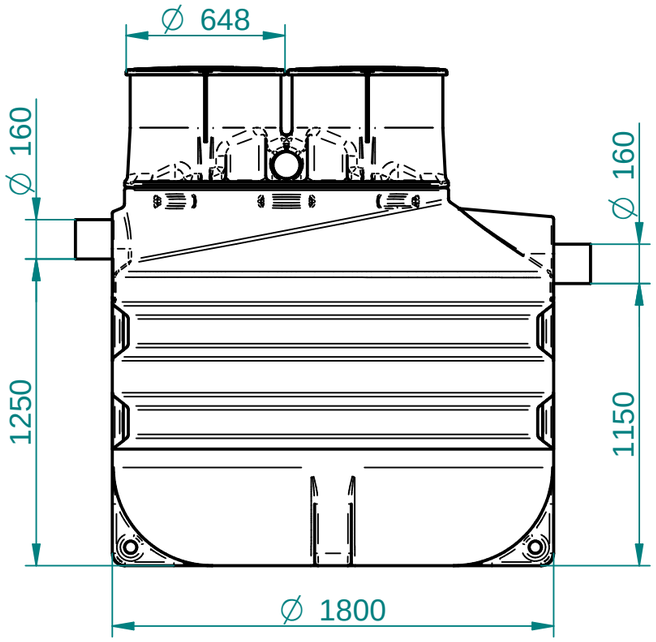


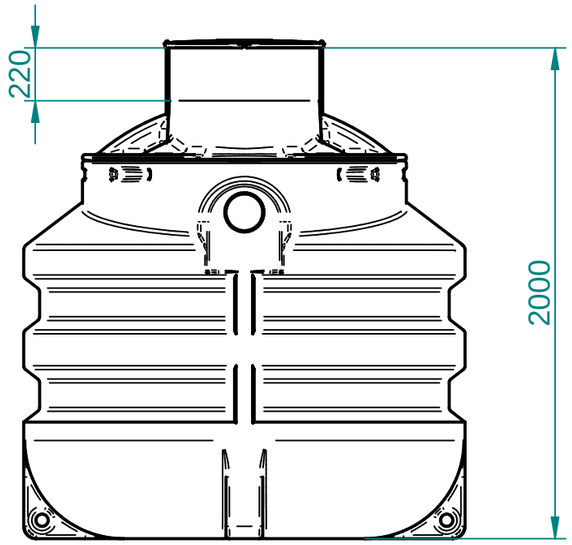


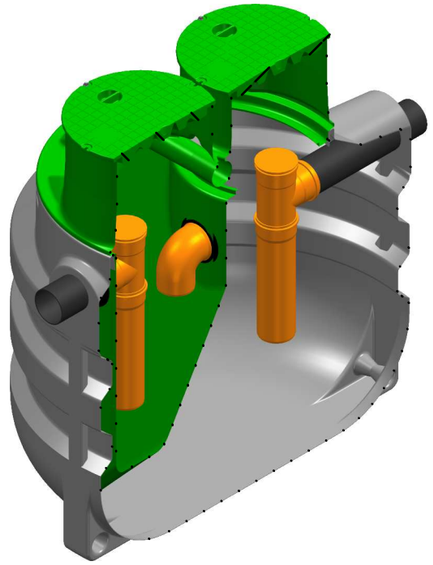

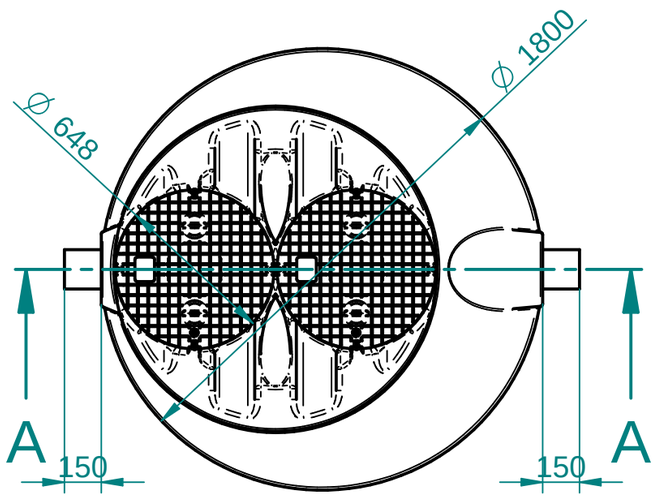


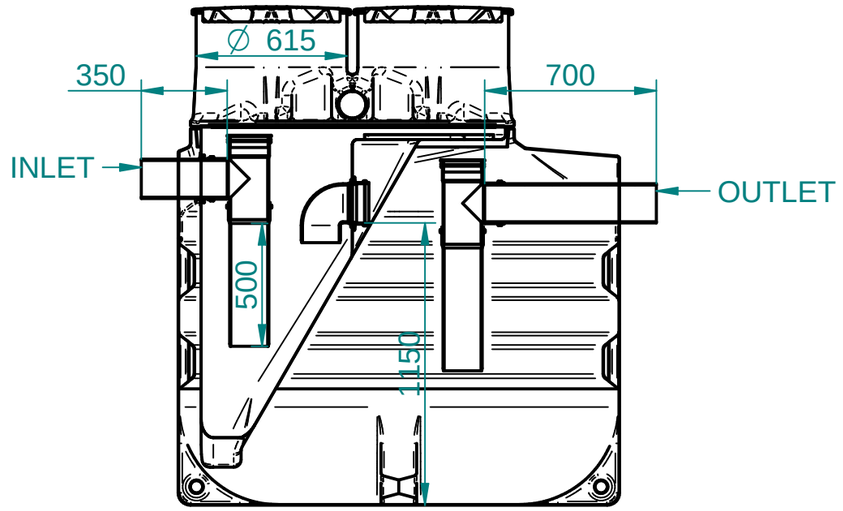


## Section A-A

Za tehnične risbe si pridržujemo pravico do spremembe

| | | | | | | | | | |
|---|---|---|---|---|---|---|---|---|---|
| | | | | Splošne tolerance SIST ISO 8015 | | Površinska hrapavost | Merilo 1:25 | Masa kg | Standard EN 1825-1 |
| | | | | | | | Material, dimenzije, surovec PE, PVC, PP | | |
| | | | | | Datum | Ime | Naziv Grease separator RoGRE NG 7 | | |
| | | | | Izdel. | 08.01.2018 | JakaG | | | |
| | | | | Kontr. | 08.01.2018 | JakaG | | | |
| | | | | K. std. | | | | | |
| | | | | | | | Opombe Volume : 3.200 L Code : 7400775330 | | |
| | | | | roto | | | Številka risbe DEL-011800200002 | | List L. |
| Ozn. | Sprememba | Datum | Ime | Osnovna risba | | | Nadom. | Nadome. z. | |

A3