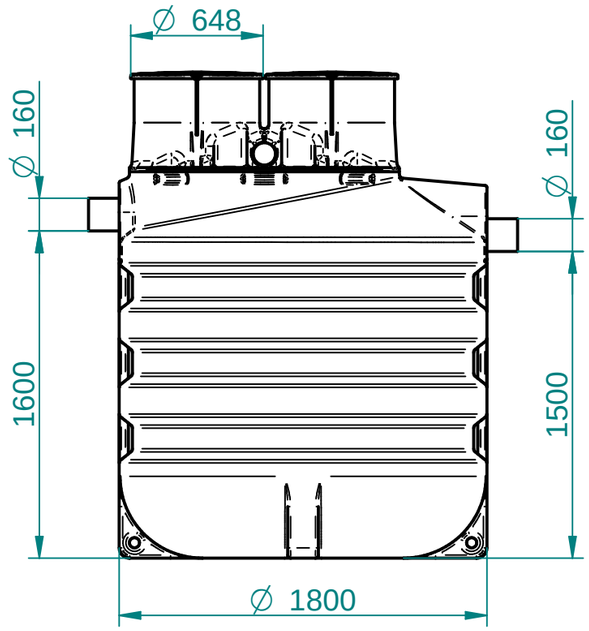

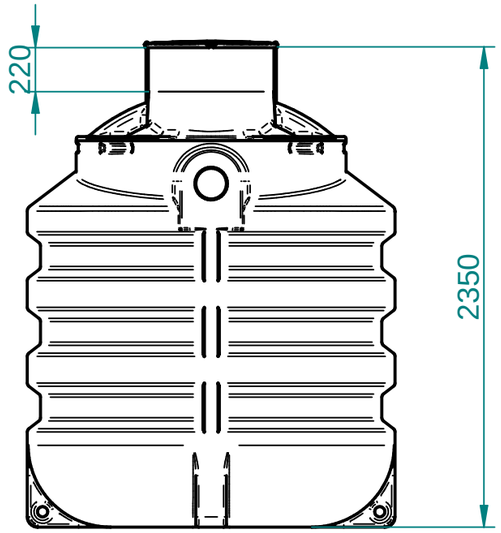

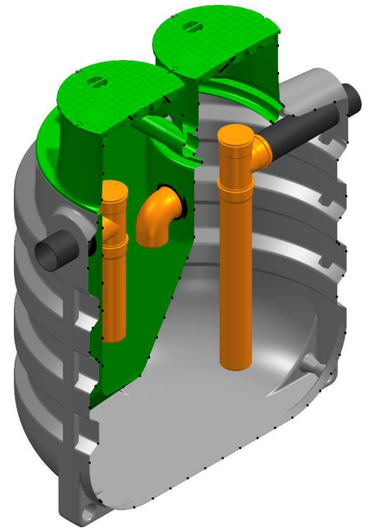

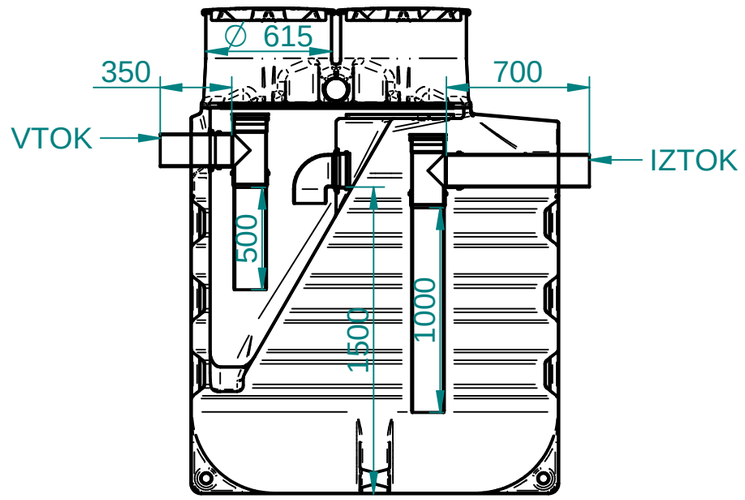

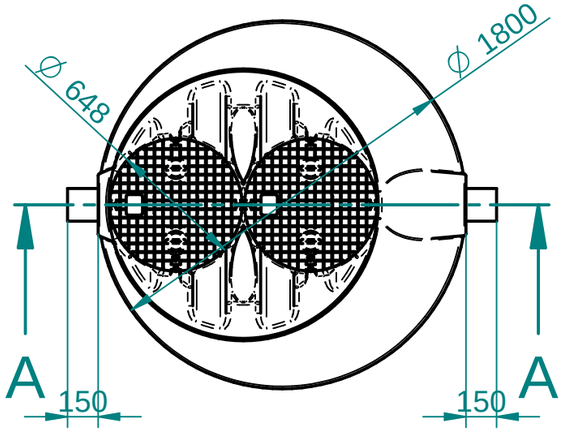

Section A-A

Za tehnične risbe si pridržujemo pravico do spremembe

Ozn.	Sprememba	Datum	Ime

	Datum	Ime
Izdel.	08.01.2018	JakaG
Kontr.	08.01.2018	JakaG
K. std.		

Splošne tolerance: SIST ISO 8015

Površinska hrapavost

Merilo 1:30 | Masa | Standard EN 1825

Material, dimenzije, surovec: PE, PVC, PP

Naziv: Lovilec maščob RoGRE NG 10

Opombe: Volumen : 4.000 L Šifra : 7400775340

Številka risbe: DEL-011800235002

List: L.

Osnovna risba | Nadom. | Nadome. z.

A3