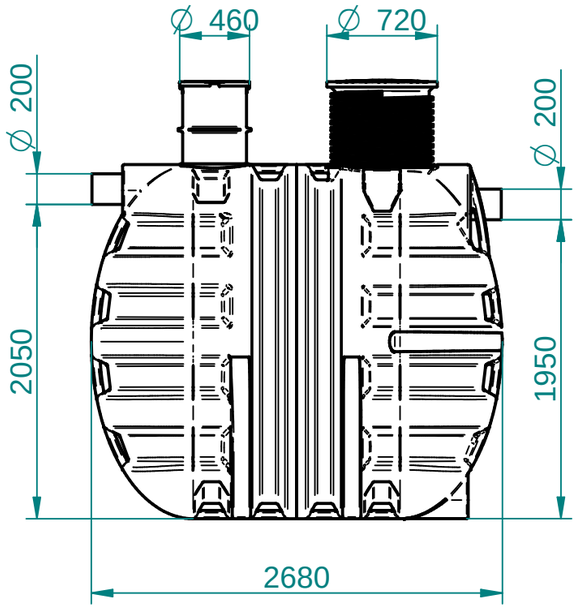

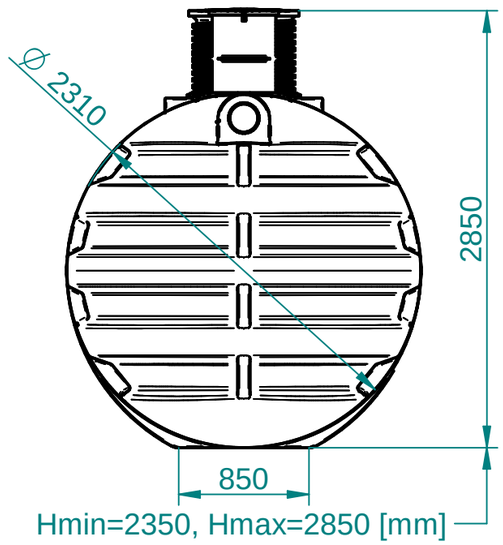

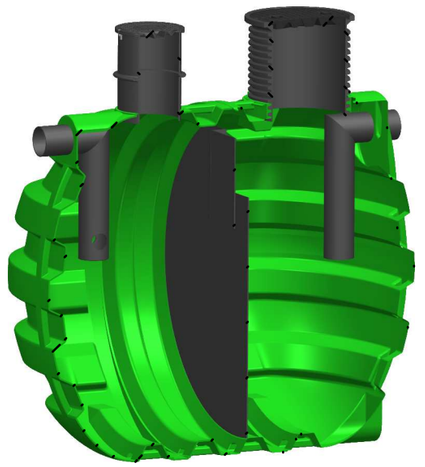

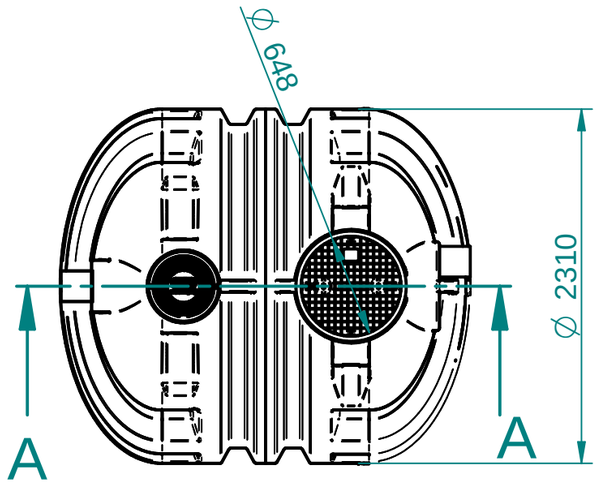

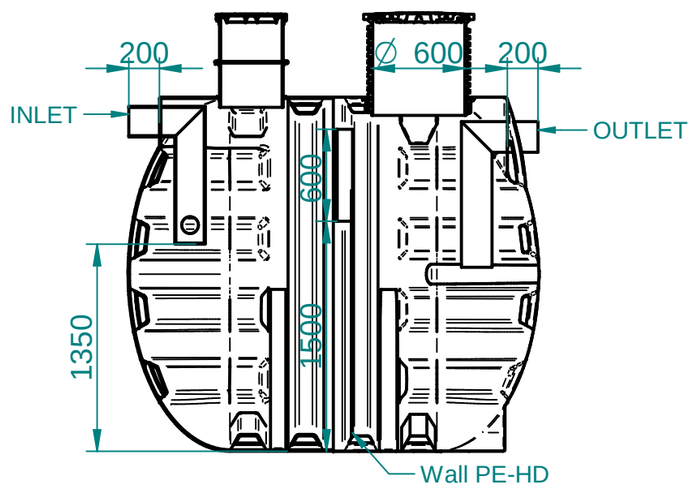

Section A-A

Za tehnične risbe si pridržujemo pravico do spremembe

				Splošne tolerance SIST ISO 8015		Površinska hrapavost	Merilo 1:40	Masa	Standard SIST EN 1825-1
							Material, dimenzije, surovec PE, PVC		
					Datum	Ime	Naziv		
				Izdel.	01.2018	JakaG	Grease separator RoFETT NG 20		
				Kontr.	01.2018	JakaG			
				K. std.			Opombe Volume : 8.000 L Code : 7400075390		
							Številka risbe DEL-012680231004		List L.
Ozn.	Sprememba	Datum	Ime	Osnovna risba			Nadom.	Nadome. z.	

A3