CAD Origina SOLID EDGE
VSE spremembe samo v CAD.

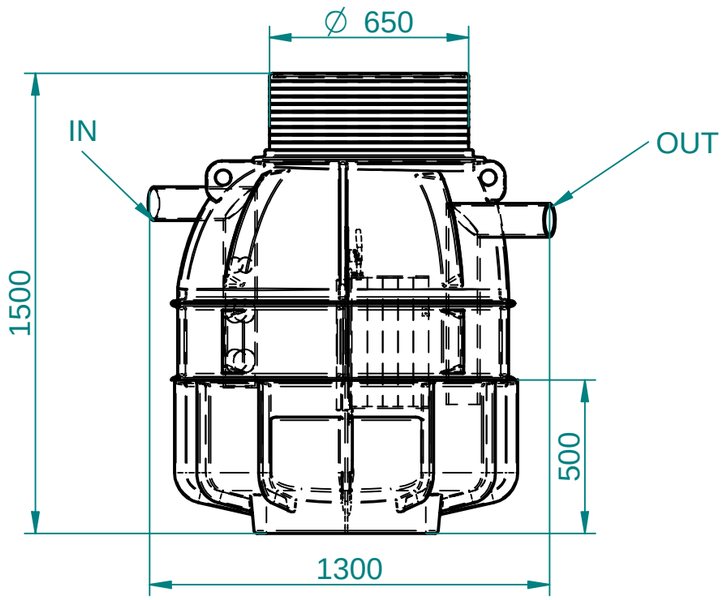

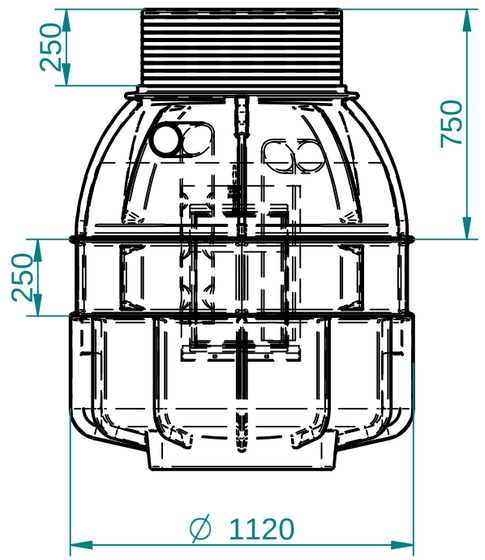

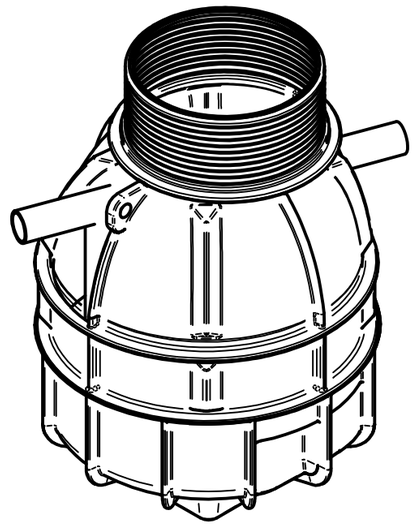

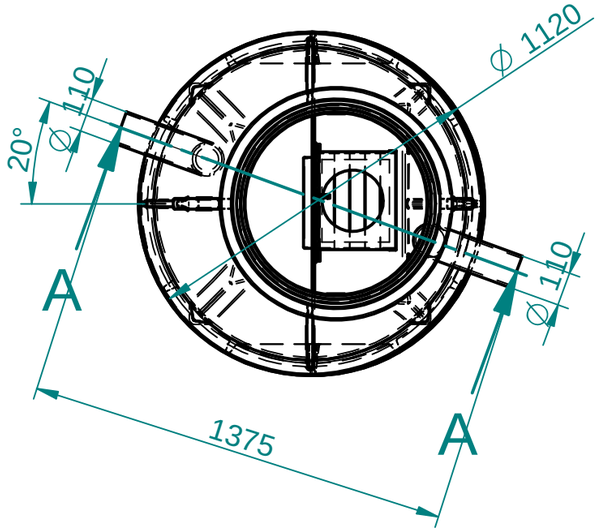

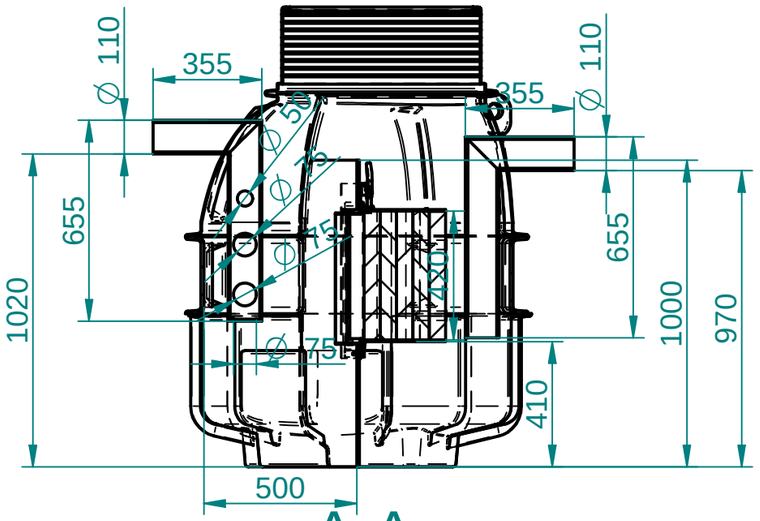

A-A
1:20

Stanc standard

Za tehnične risbe si pridržujemo pravico do sprememb

SAMO ZA INFORMACIJO!

PRELIMINARY, FOR INFO ONLY!

				Toleranca		Merilo: 1:20	Standard:
				Po standardu ISO 8015		Teža: 0,000 kg	EN 858
						Material: PE, PP, Rostfrei	Dim. Sur.
					Datum:	Uporabnik:	Ime: LOVILE OLJ V JAŠKU FI1200
				Konst.:	28.8.2010	alesz	
				Risal:	28.8.2010	alesz	NS 1,5 [l/s]
				Kontr.:			Jašek FI1000 X 1500
				Kategorija			Št. risbe: 1-561224251242 Index
							Projekt
Ozn.	Opomba	Datum	Ime	Status			Zamenjava za: Zamenjal:

ROTO - PAVLINJEK, proizvodnja plastičnih izdelkov in tlorisa d.o.o.
Gorčna 150, Cerkelevec
9000 Murska Sobota, Slovenija
Telefon: +386 (0)2 52 52 174, 172 Fax: +386 (0)2 52 52 171
E-naslov: roto@roto.si Internet: http://www.roto.si

A3

Nazadnje spremenil alesz dne 2010-08-28 11:14:21
ImeModela: NS 1.5 - Jašek FI1000 X 1500.asm
ImeDokumenta: NS 1.5 - Jašek FI1000-1500.dft